氣源處理元件——二聯件

GFC系列

規 格

型號		GFC200-06	GFC200-08	GFC300-08	GFC300-10	GFC300-15	GFC400-10	GFC400-15	GFC600-20	GFC600-25
工作介質		空氣								
接管口徑		PT1/8	PT1/4	PT1/4	PT3/8	PT1/2	PT3/8	PT1/2	PT3/4	PT1
濾芯精度		40μm或5μm								
調壓範圍		自動及差壓排水式：0.15~0.9MPa(20~130psi)；手動排水式：0.05~0.9MPa(7~130psi)								
最高使用壓力		1.0MPa(145psi)								
保證耐壓力		1.5MPa(215psi)								
使用溫度範圍		-5~70℃(未凍結)								
濾水杯容量		10CC		40CC			80CC		230CC	
給油杯容量		25CC		75CC			160CC		380CC	
建議潤滑用油		ISO VG 32或同級用油								
重量		430g		980g			1950g		4320g	
構成元件	調壓過濾器	GFR200-06	GFR200-08	GFR300-08	GFR300-10	GFR300-15	GFR400-10	GFR400-15	GFR600-20	GFR600-25
	給油器	GL200-06	GL200-08	GL300-08	GL300-10	GL300-15	GL400-10	GL400-15	GL600-20	GL600-25

① 接管牙型有NPT、G牙可供選擇。

成品訂購碼

GFC200 08 M L □ F 1 W G K

系列代號

GFC200：G200系列調理組合
GFC300：G300系列調理組合
GFC400：G400系列調理組合
GFC600：G600系列調理組合

接管口徑

產品系列	接管口徑
GFC200	06：1/8"
	08：1/4"
GFC300	08：1/4"
	10：3/8"
	15：1/2"
GFC400	10：3/8"
	15：1/2"
GFC600	20：3/4"
	25：1"

排水方式

排水方式	適用產品系列
空白：差壓排水式	GFC200/GFC300
M：手動排水式	GFC400/GFC600
A：自動排水式	GFC300/GFC400/GFC600

型式代碼

空白：標準型
L：低壓型 ①

壓力表代碼

空白：附表
N：不附表

壓力表型式

F：方形表
C：圓形表

刻度單位

1：MPa
2：psi
3：bar

過濾精度

空白：40μm級
W：5μm級

牙型代碼

空白：PT牙
T：NPT牙
G：G牙

逆流閥代碼 ②

空白：不附逆流閥
K：附逆流閥

① 低壓型最大可調壓力爲：0.4MPa(58psi)；② 逆流閥更詳細內容請參考P146頁。

符 號

不附逆流閥

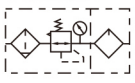

附逆流閥

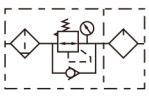

產品特性

1、快速、可靠的固定連接，安裝使用方便；
2、壓力調節穩定、重復精度高；
3、高效率的水份和固體顆粒去除功能；
4、有手動、差壓及自動排水等三種排水形式可供選擇。

內部結構

型號：GFC200

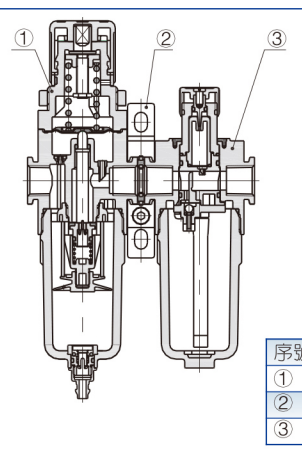

型號：GFC600

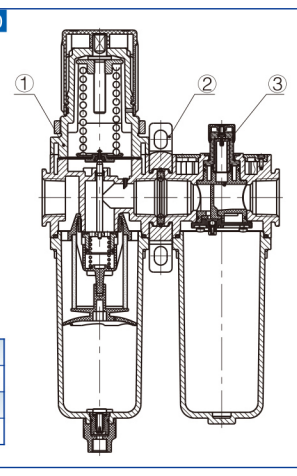

序號	名稱
①	G系列調壓過濾器
②	連接支架
③	G系列給油器

壓力及流量特性

壓力特性

適用型號：GFC200

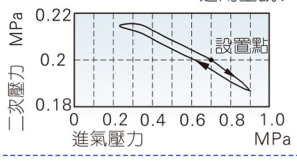

適用型號：GFC300

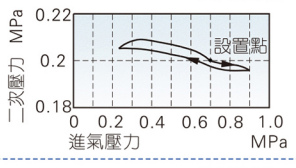

適用型號：GFC400

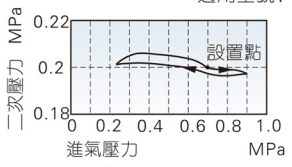

適用型號：GFC600

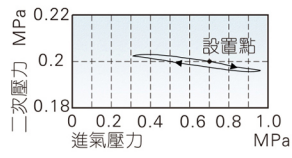

流量特性

適用型號：GFC200
進氣壓力：0.7MPa

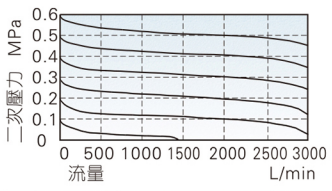

適用型號：GFC300
進氣壓力：0.7MPa

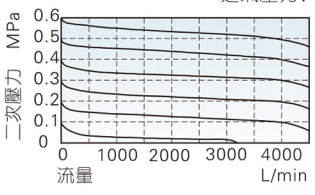

適用型號：GFC400
進氣壓力：0.7MPa

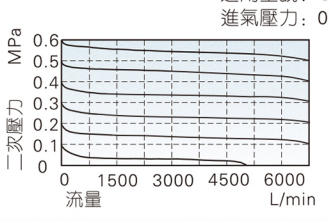

適用型號：GFC600
進氣壓力：0.7MPa

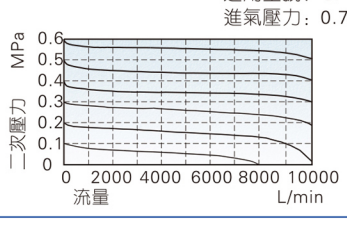

外部規格

GFC200

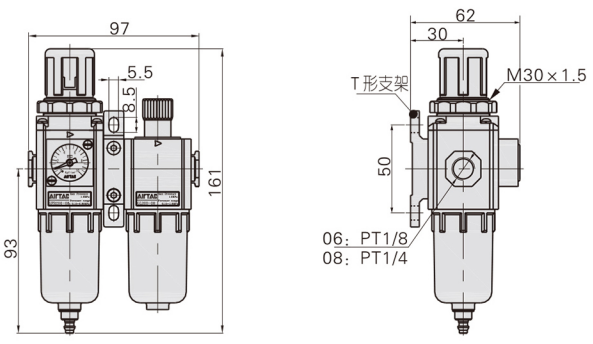

GFC300/GFC400

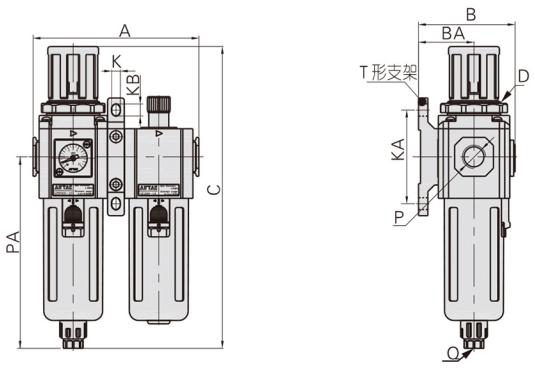

型號/符號	A	B	BA	C	D	K	KA	KB	P	PA	Q
GFC300-08	124	72	41.5	225.5	M40x1.5	6.5	70	9	PT1/4	143	G1/8
GFC300-10	124	72	41.5	225.5	M40x1.5	6.5	70	9	PT3/8	143	G1/8
GFC300-15	124	72	41.5	225.5	M40x1.5	6.5	70	9	PT1/2	143	G1/8
GFC400-10	164	89	50	270.5	M55x2.0	8.5	80	12	PT3/8	166.5	G1/4
GFC400-15	164	89	50	270.5	M55x2.0	8.5	80	12	PT1/2	166.5	G1/4
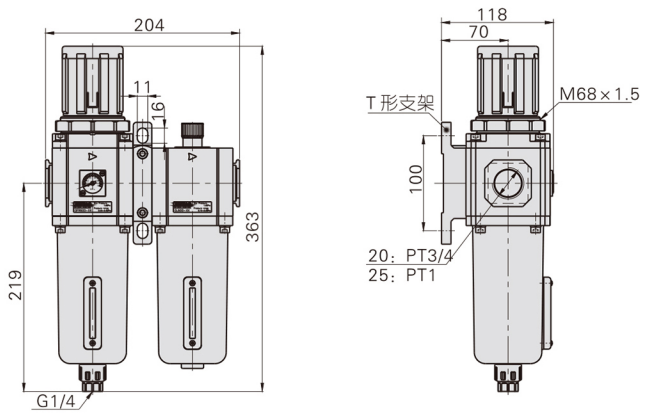
GFC600